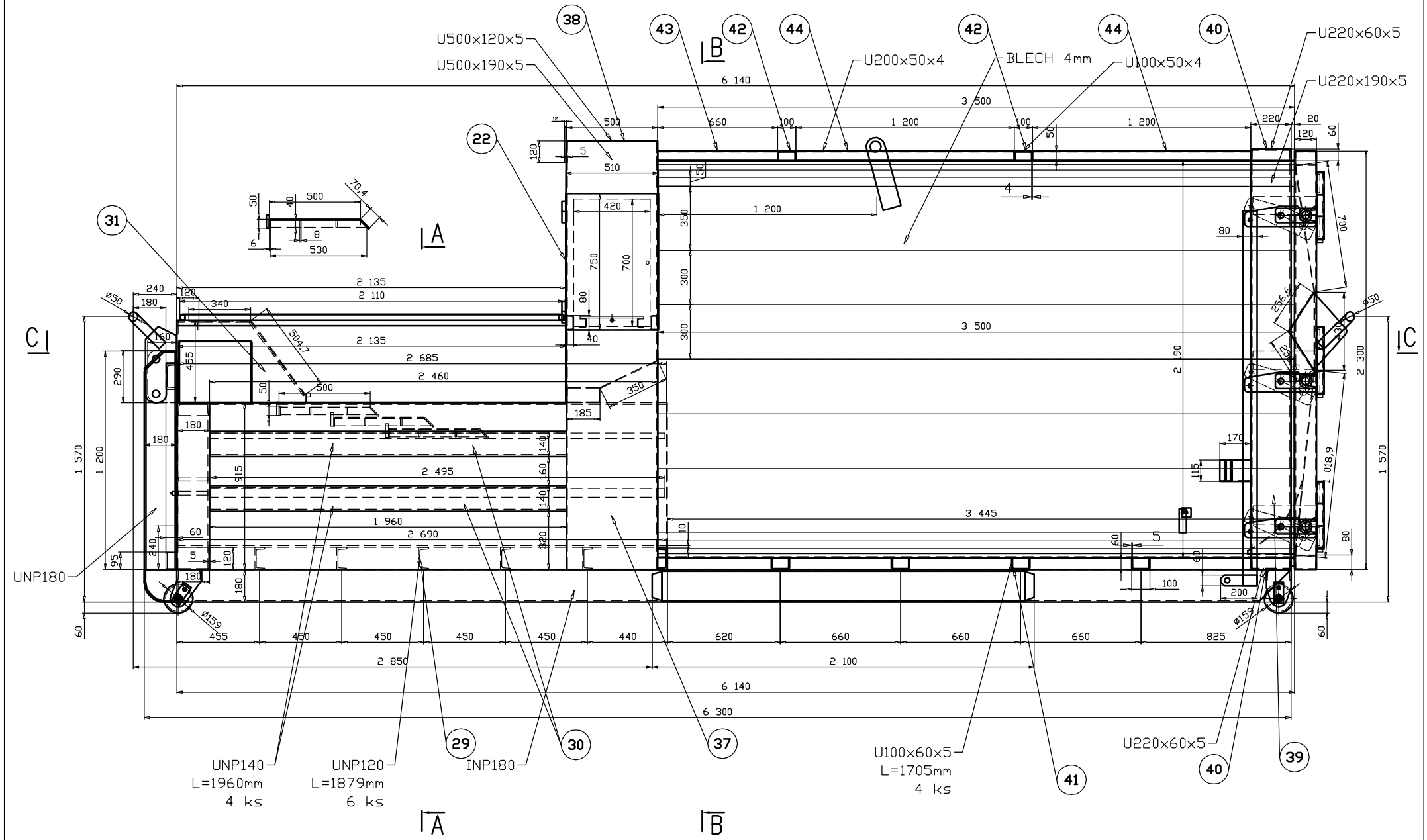

MONZA CONTAINER PRODUKTION	**MONZA, s.r.o.** 763 15 Slušovice, CZECH REPUBLIC tel.:+420 57 798 11 56 / fax: +420 57 798 10 18
KRESLIL. Petr Daňa	SOUBOR:
SCHVAL.	NÁZEV:
DATUM 24.5.2006	Press Boční pohled
MERITKO	
C.ZAK.	C. VYKRESU

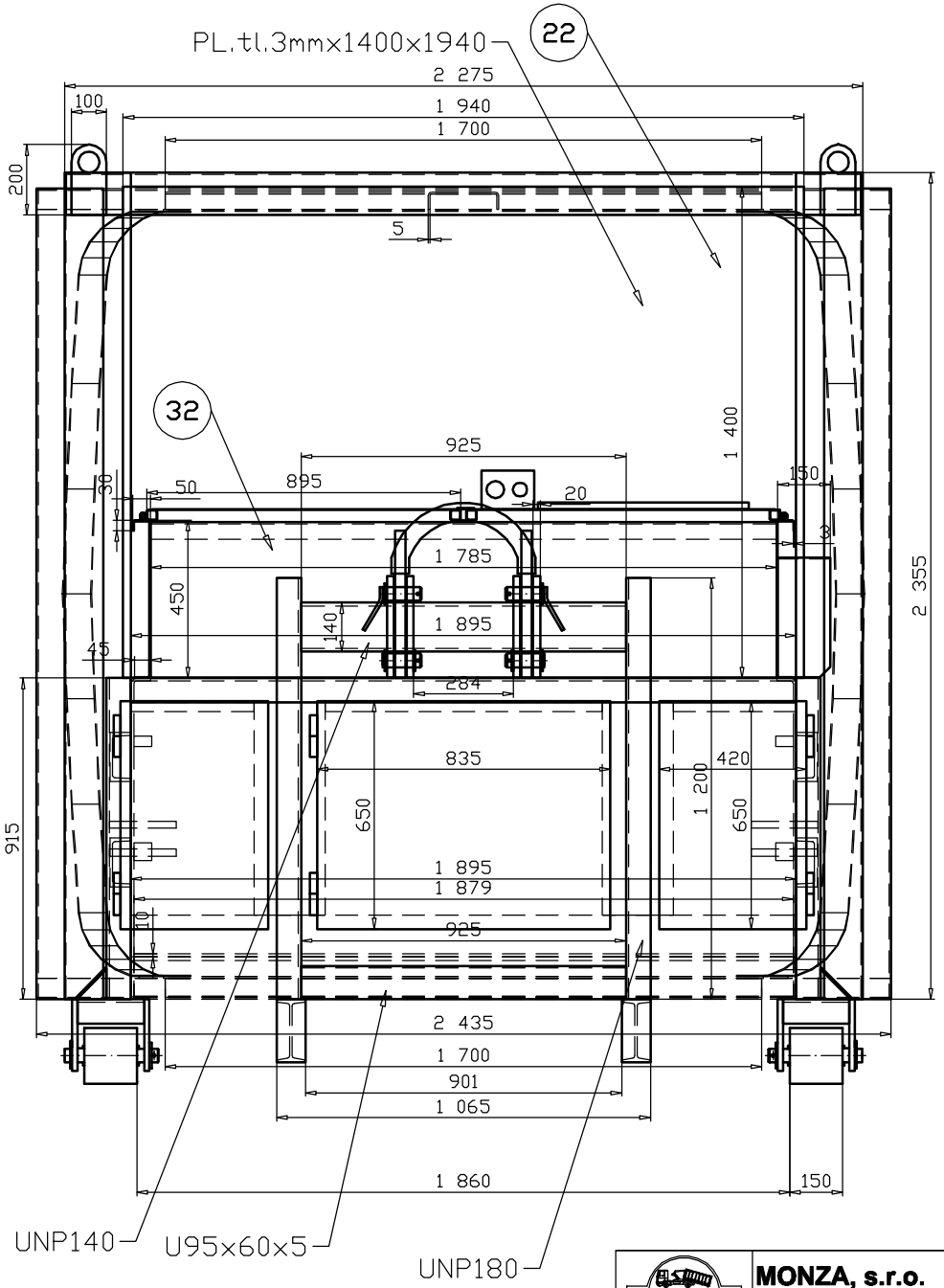

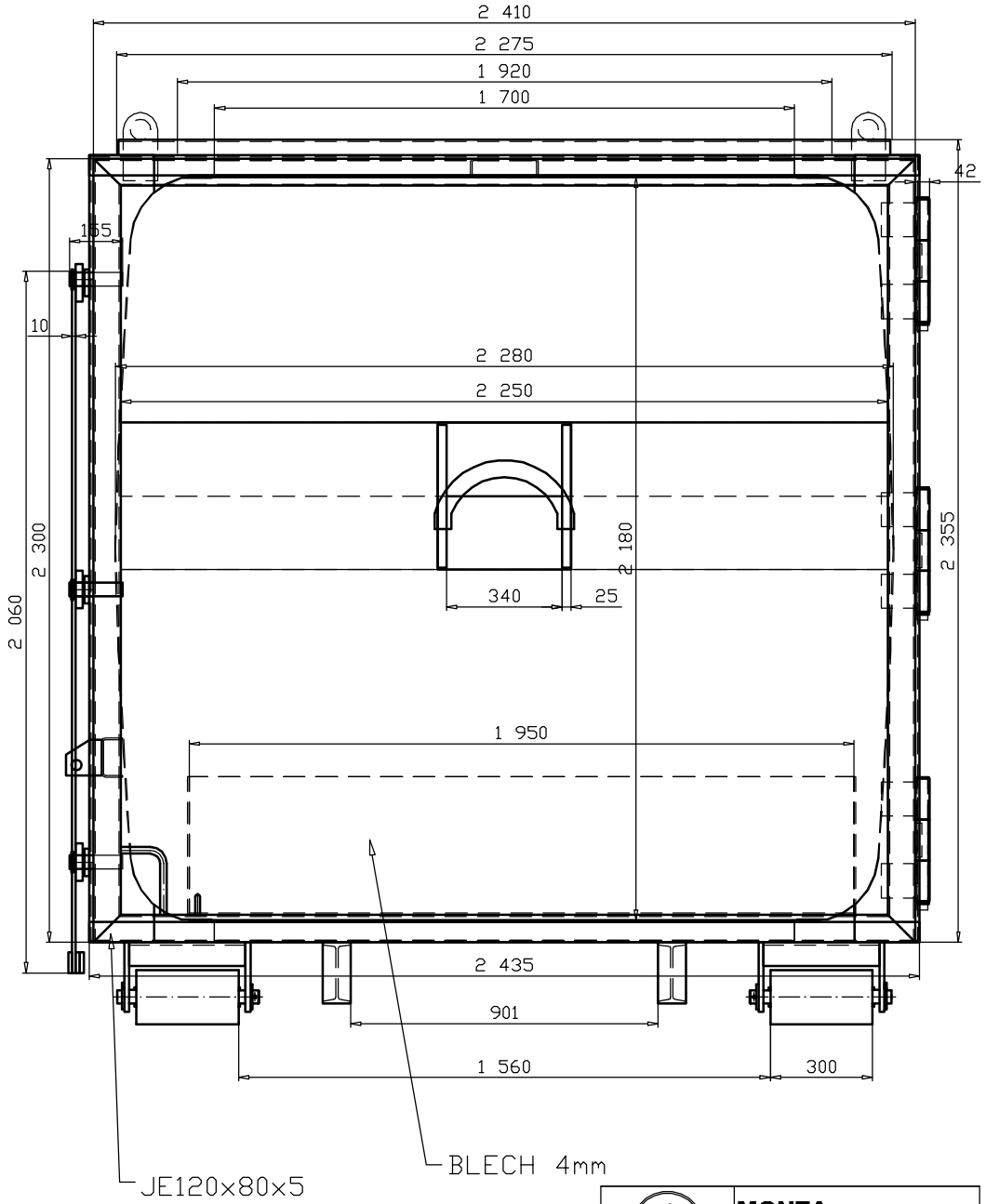

MONZA CONTAINER PRODUKTION	**MONZA, s.r.o.** 763 15 Slušovice, CZECH REPUBLIC tel.:+420 57 798 11 56 / fax: +420 57 798 10 18	
KRESLIL	Petr Daňa	SOUBOR:
SCHVAL.		NÁZEV:
DATUM	19.9.2006	Press Pohled zepředu
MERITKO		
C.ZAK.	420_06	C. VYKRESU

MONZA CONTAINER PRODUKTION	**MONZA, s.r.o.** 763 15 Slušovice, CZECH REPUBLIC tel.:+420 57 798 11 56 / fax: +420 57 798 10 18	
KRESLIL	Petr Daňa	SOUBOR:
SCHVAL.		NÁZEV:
DATUM	19.9.2006	Press P. zezadu-s vraty
MERITKO		
C.ZAK.	420_06	C. VYKRESU