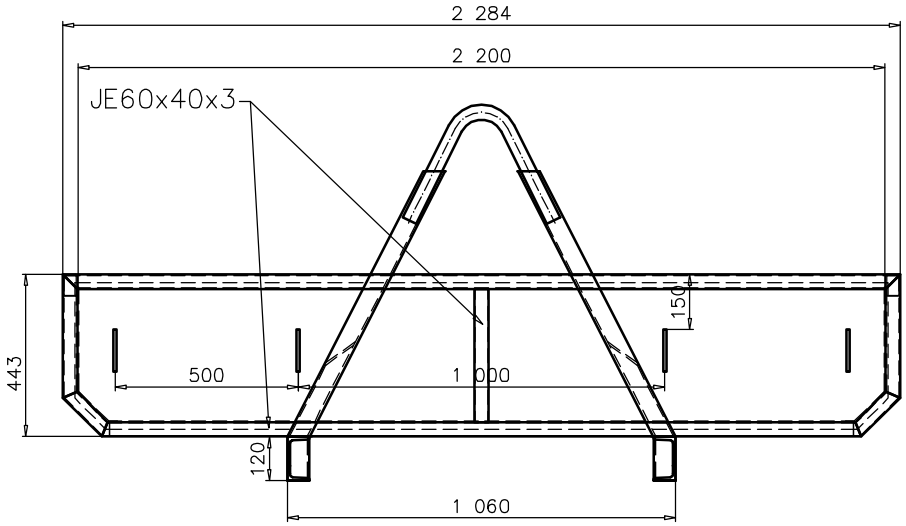

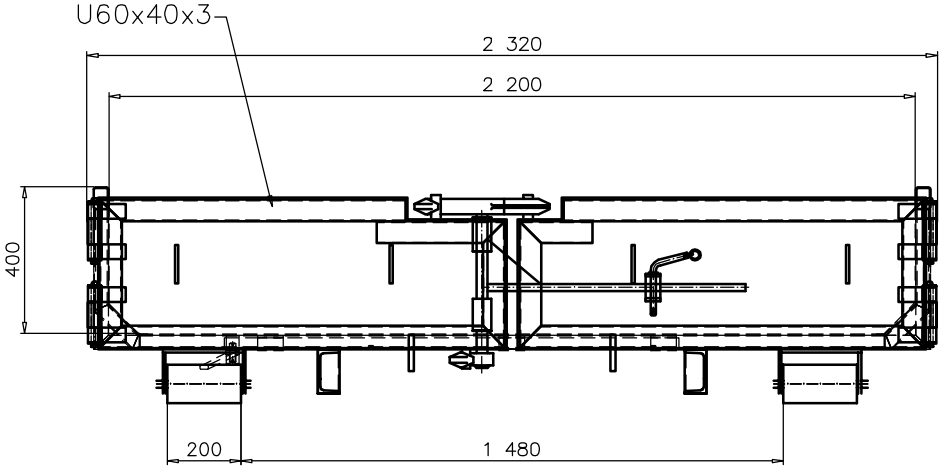

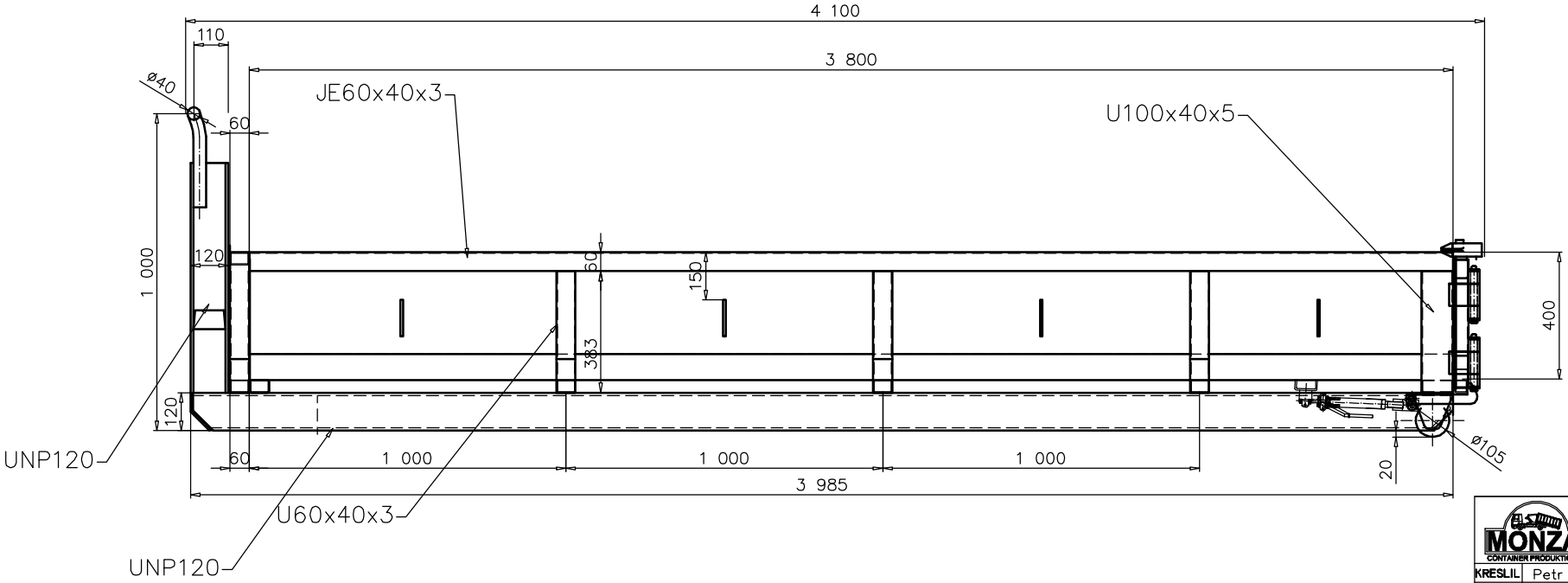

MONZA CONTAINER PRODUKTION	**MONZA, s.r.o.** 763 15 Slušovice, CZECH REPUBLIC tel.:+420 57 798 11 56 / fax: +420 57 798 10 18	
KRESLIL	Petr Daňa	SOUBOR:
SCHVAL.		NÁZEV:
DATUM	30.3.2009	Avia 3800x2200x400
MERITKO		
C.ZAK.	9196	C. VYKRESU