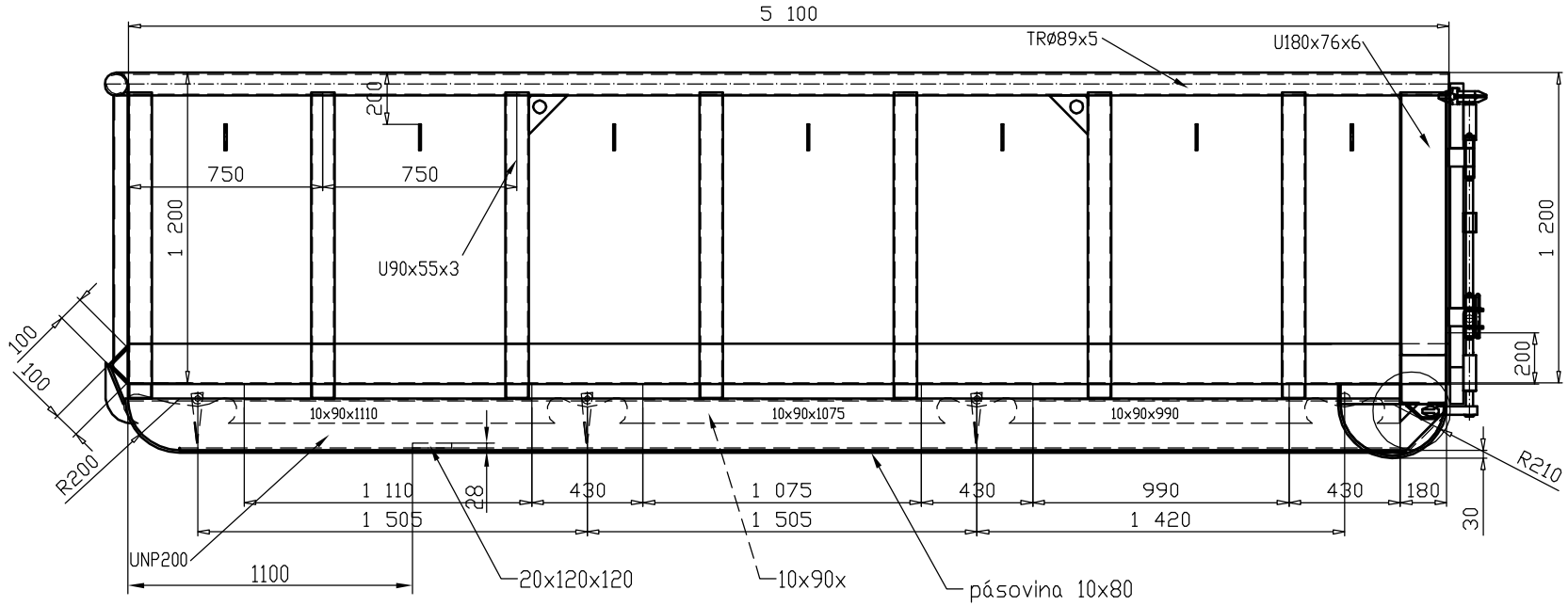

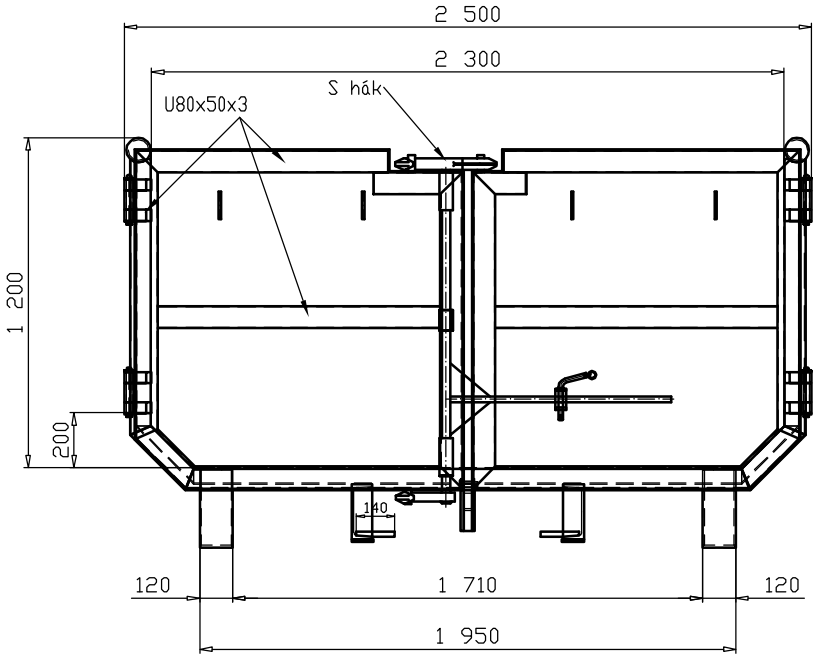

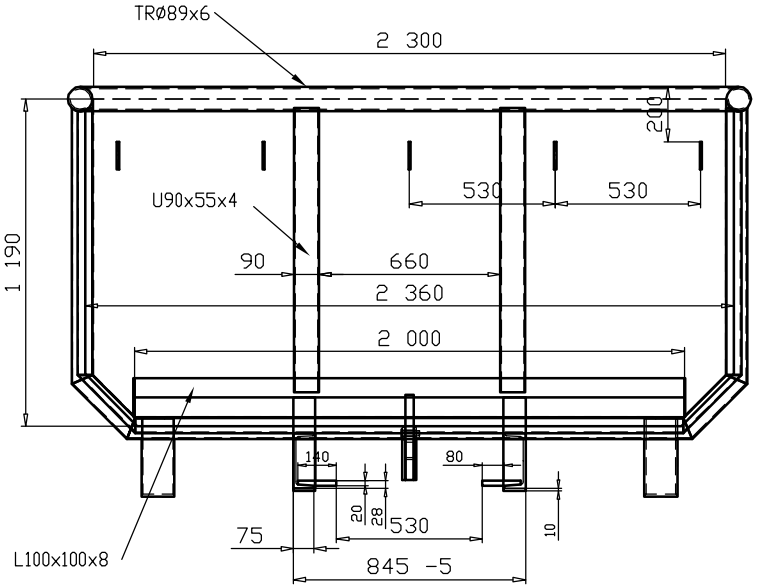

MONZA CONTAINER PRODUKTION	**MONZA, s.r.o.** 763 15 Slušovice, CZECH REPUBLIC tel.:+420 57 798 11 56 / fax: +420 57 798 10 18	
KRESLIL	Petr Daňa	SOUBOR:
SCHVAL.		NÁZEV:
DATUM	24.4.2009	5100x2300x1200 TATRA
MERITKO		
Č.ZAK.	P9030	Č. VYKRESU